NSF011107002

2进2出，连接接头有M5；G1/8；G1/4；G3/8；G1/2 5种规格的气液旋转滑环。（法兰侧面出气）
传输介质：压缩空气，氢气，氮气，化学混合气体，蒸汽，冷却水，热水，热油，石油，硫酸，饮料等。

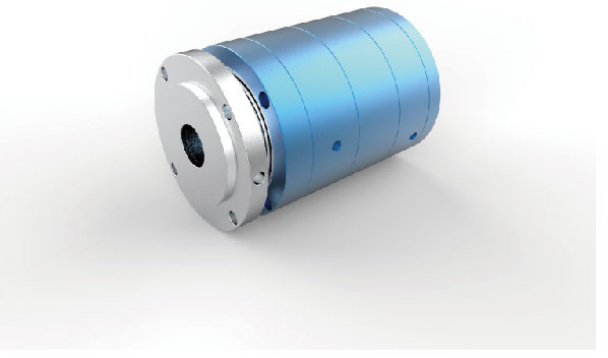

订购型号说明

NSF 011 - 107 002

- N：NBG取首字母N
- S：Slip ring 取首字母S
- F：Fluid取首字母F

011：滑环的内孔尺寸为11mm

107：滑环的外径尺寸为107mm

002：滑环版本号

2进2出，M5接头

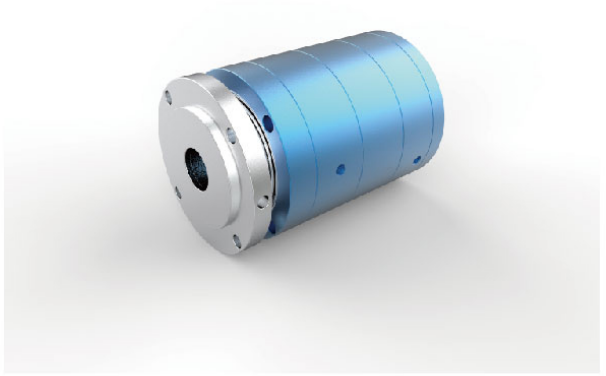

NSF011056002

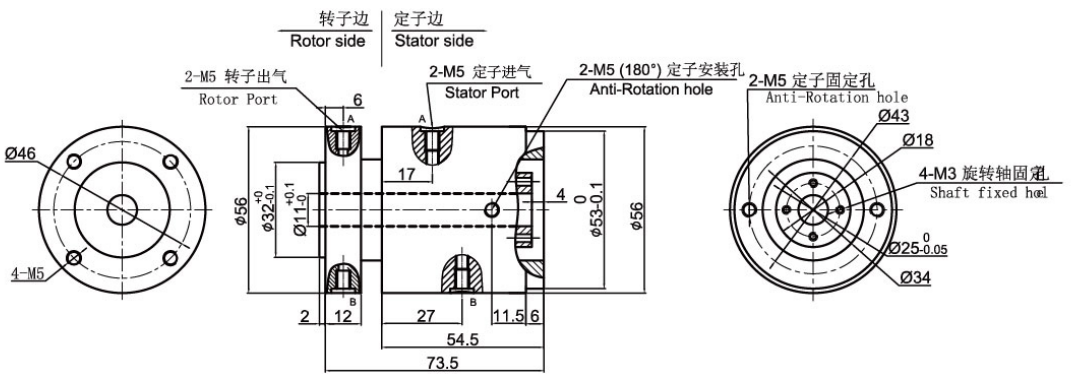

2进2出，G1/8接头

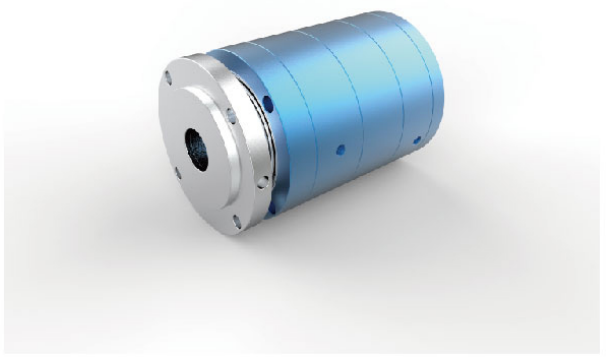

NSF011075002

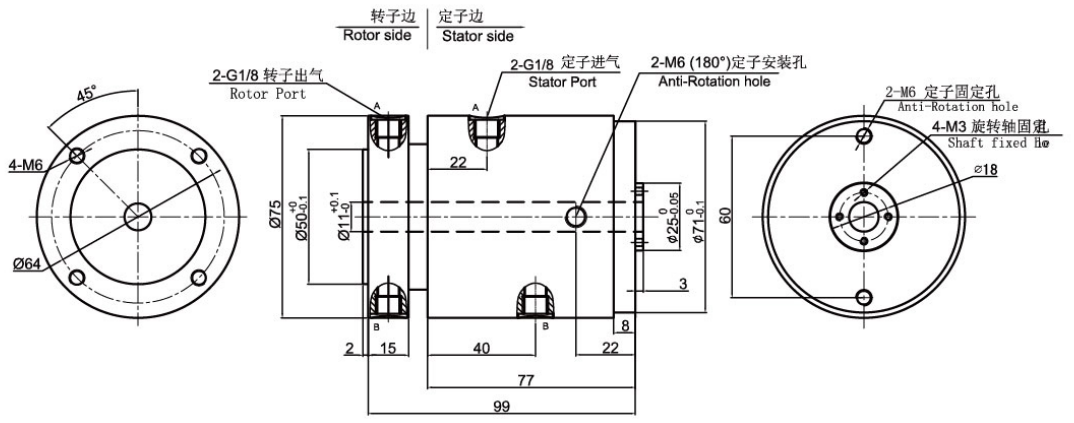

2进2出，G1/4接头

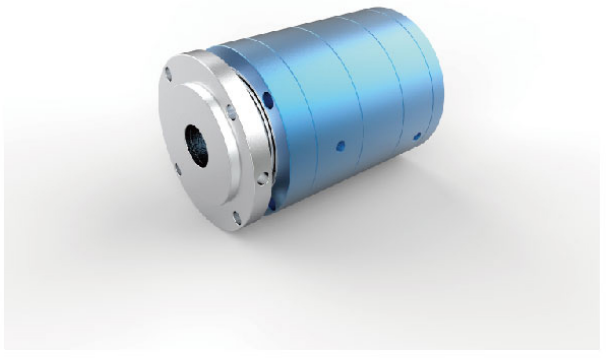

NSF011097003

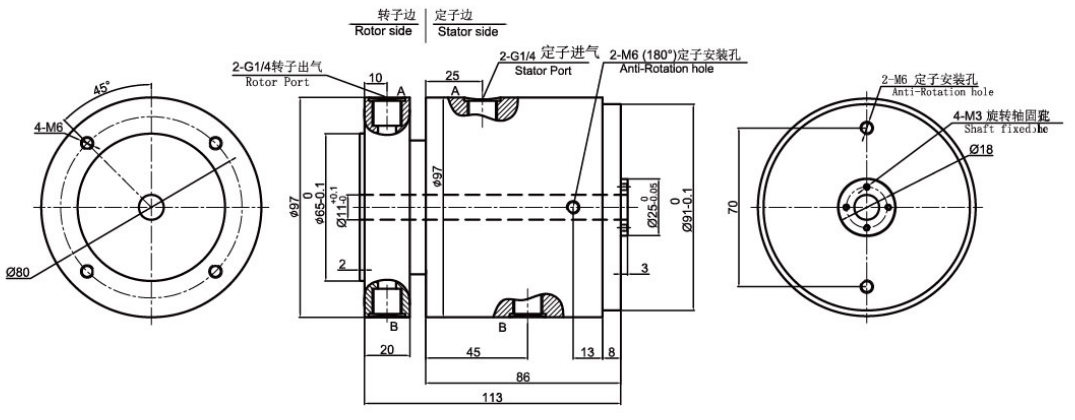

2进2出，G3/8接头

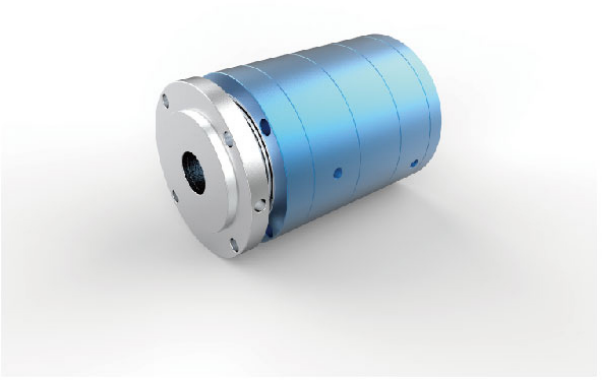

NSF011097004

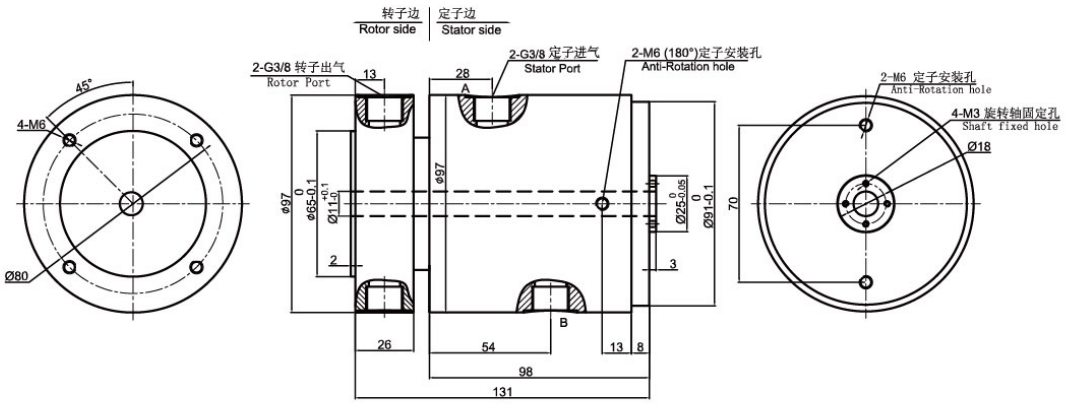

2进2出，G1/2接头

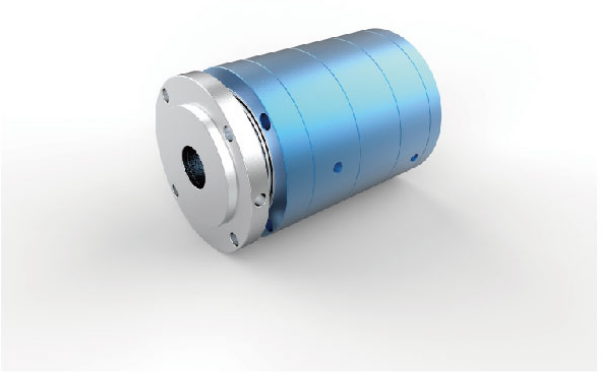

NSF011107002

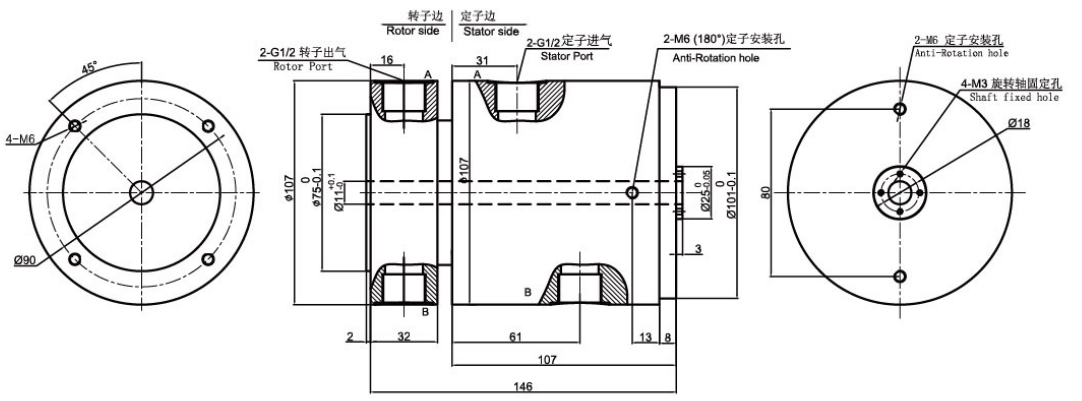

选型表

型号	气/液通道	最大扭矩（N.M）	接口尺寸
NSF011056002	2进2出	0.6	M5
NSF011075002	2进2出	1.6	G1/8 "
NSF011097003	2进2出	2.4	G1/4 "
NSF011097004	2进2出	3.0	G3/8 "
NSF011107002	2进2出	3.5	G1/2 "

注：如有特殊要求，请咨询客服。

技术规格参数

机械技术指标		旋转接头部分技术指标	
参数	数值	参数	数值
工作寿命	1000~12000万转（可定制）	通道数	2进2出
额定转速	100RPM	最大压力	10MPa(可定制高压),真空0.01torr
工作温度	-30℃~80℃	可过介质	空气、真空、液压油、水、热水、冷却液、蒸汽等
工作湿度	0~85% RH		
密封件	进口密封件	扭矩	与接口尺寸相关,详见选型表
壳体材料	铝合金、钢		
防护等级	IP51~IP68(可定制）		

非标定制可选项

注：以下特别要求均可定制，交期会增加3~15天不等，费用增加5%~50%不等，本公司大部分基础配件都有标准化，模块化，非标定制也可大大减少成本和交期。

* 接头大小
* 压力大小
* 转速高低
* 中空内孔大小
* 腐蚀性介质、全不锈钢材质、防爆、高温
* 可与电滑环组合