# NSF010119003

4进4出，连接接头有M5；G1/8；G1/4；G3/8；G1/2  5种规格的气液旋转滑环。（转子双法兰，承重100g）
传输介质：压缩空气，氢气，氮气，化学混合气体，蒸汽，冷却水，热水，热油，石油，硫酸，饮料等。

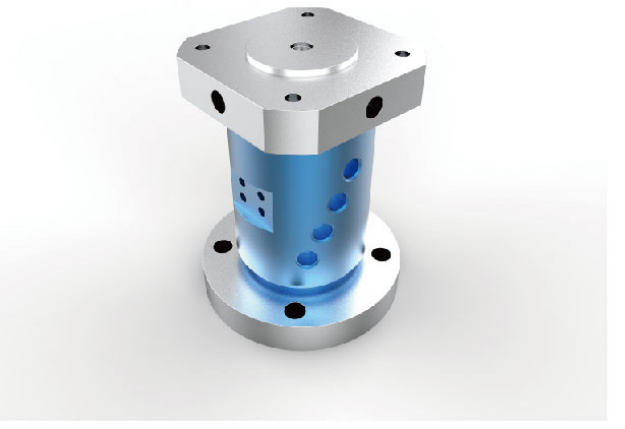

## 订购型号说明

NSF 010 - 119 003

- NSF：N：NBG取首字母N；S：Slip ring 取首字母S；F：Fluid取首字母F
- 010：滑环的内孔尺寸为10mm
- 119：滑环的外径尺寸为119mm
- 003：滑环版本号

## 4进4出，M5接头

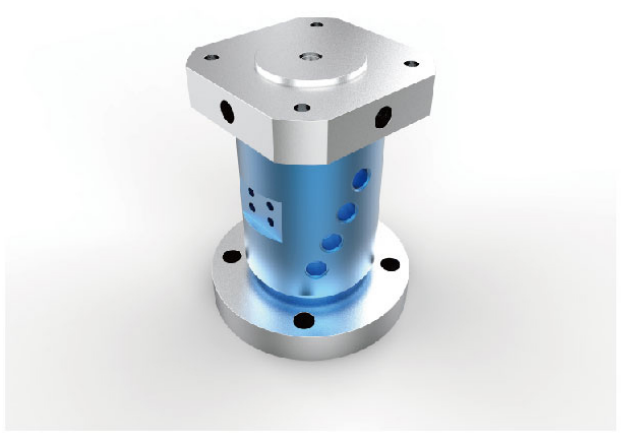

## NSF010111001

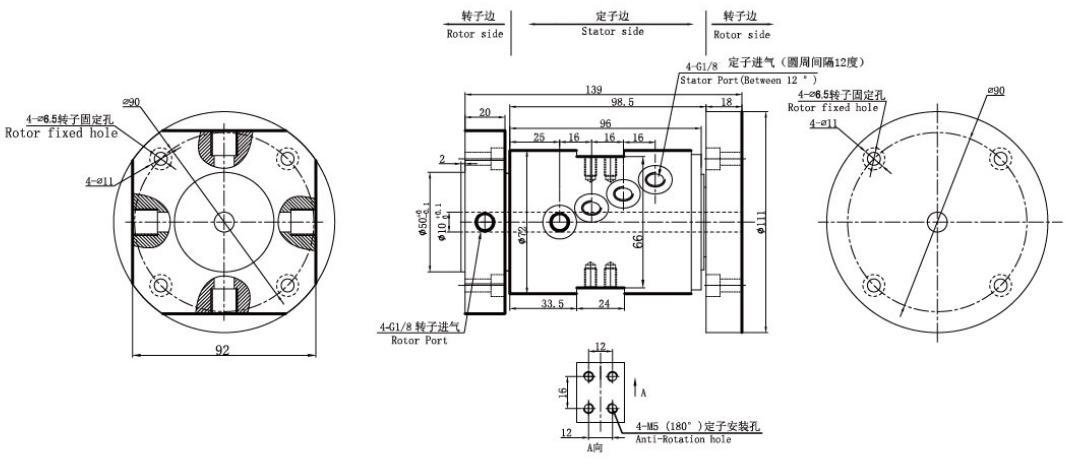


## 4进4出，G1/8接头

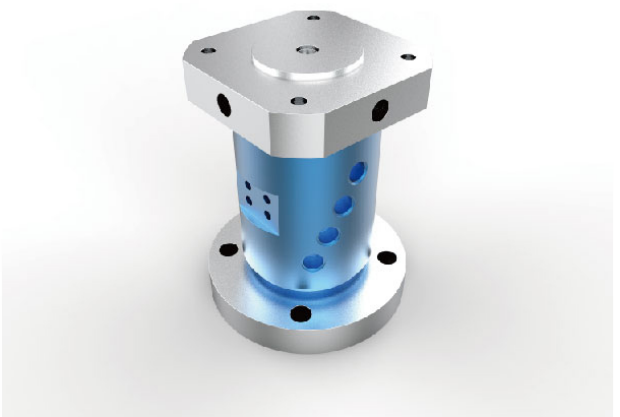

## NSF010119003

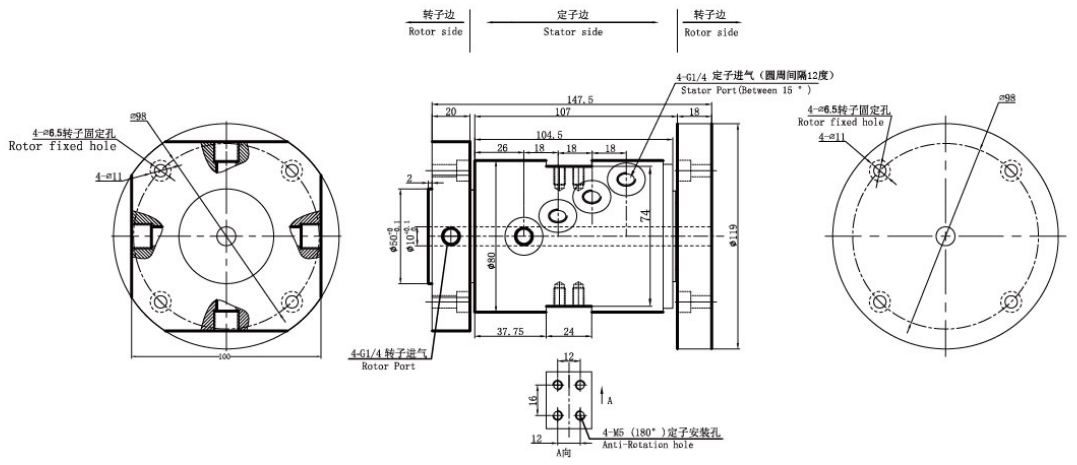


## 选型表

| 型号 | 气/液通道 | 最大扭矩（N.M） | 接口尺寸 |
|---|---|---|---|
| NSF010111001 | 4进4出 | 1.8 | M5 |
| NSF010119003 | 4进4出 | 3.2 | G1/8“ |

## 技术规格参数

| 机械技术指标 | | 旋转接头部分技术指标 | |
|---|---|---|---|
| 参数 | 数值 | 参数 | 数值 |
| 工作寿命 | 1000~12000万转（可定制） | 通道数 | 4进4出 |
| 额定转速 | 100RPM | 最大压力 | 10MPa(可定制高压),真空0.01torr |
| 工作温度 | -30℃~80℃ | 可过介质 | 空气、真空、液压油、水、热水、冷却液、蒸汽等 |
| 工作湿度 | 0~85% RH | | |
| 密封件 | 进口密封件 | 扭矩 | 与接口尺寸相关,详见选型表 |
| 壳体材料 | 铝合金、钢 | | |
| 防护等级 | IP51~IP68(可定制） | | |

## 非标定制可选项

注：以下特别要求均可定制，交期会增加3~15天不等，费用增加5%~50%不等，本公司大部分基础配件都有标准化，模块化，非标定制也可大大减少成本和交期。

* 接头大小
* 压力大小
* 转速高低
* 中空内孔大小
* 腐蚀性介质、全不锈钢材质、防爆、高温
* 可与电滑环组合