NST050033005

1个USB模块（4路）+1~32路功率/信号
以太网滑环，外径为119mm的USB整体式精密导电滑环。

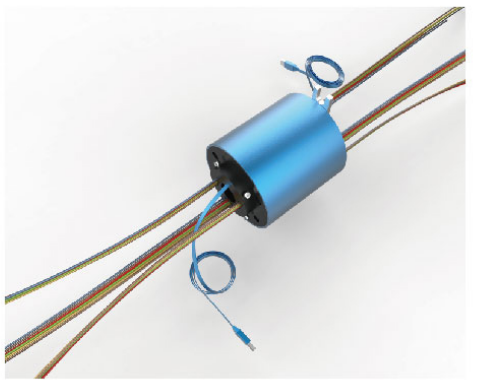

产品特点

- 能混合传输功率电流，信号等
- 传输稳定，不丢包，不串码，回损小，插入损耗小
- 超低的BER误码率和超高的信噪比

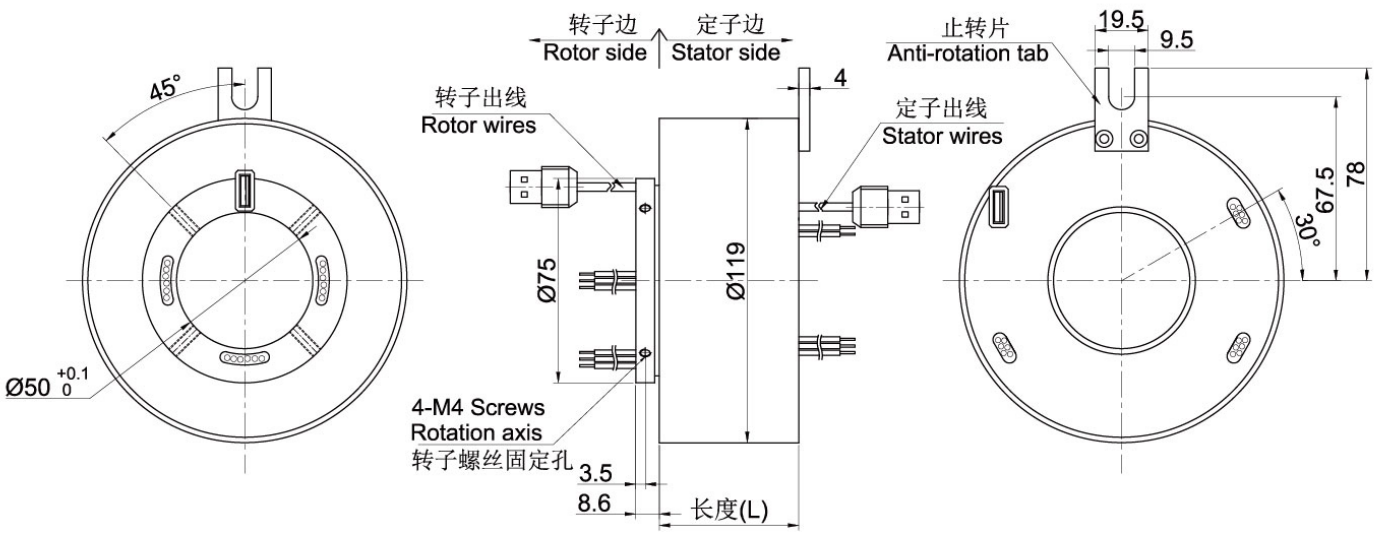

订购型号说明

NST 050 - 033 005

N：NBG取首字母N
S：Slip ring 取首字母S
T：Through hole取首字母T

050：滑环的内孔尺寸为50mm

033：滑环的滑道数为33

005：滑环版本号

选型表

型号	USB模块（四路）	滑道数量（10A）*	滑道数量（20A）*	滑道数量（5A）*	长度L（mm）
NST050003015	1	0	0	2	51.2
NST050003016	1	2	0	0	51.2
NST050005005	1	0	4	0	74
NST050009005	1	0	0	8	74
NST050009006	1	2	0	6	74
NST050009007	1	6	0	2	74
NST050015005	1	0	0	14	96.8
NST050015006	1	14	0	0	96.8
NST050015007	1	4	0	10	96.8
NST050015008	1	8	0	6	96.8
NST050021005	1	0	0	20	119.6
NST050027005	1	0	0	26	142.4
NST050033005	1	0	0	32	165.2

注：N个5A滑道并起来可作为1路N*5A滑道使用；比如2环5A并起来做作为1路10A使用。
如有特殊要求，请咨询客服。。

技术规格参数

USB 部分技术指标	
参数	数值
USB	USB1.0、USB2.0、USB3.0
接头	USB TYPE-A 、TYPE-B、TYPE-C
误码率BER	10E-11
工作湿度	0~85% RH

机械技术指标	
参数	数值
工作寿命	1000~12000万转（可定制）
额定转速	0~300RPM
工作温度	-30℃~80℃
工作湿度	0~85% RH
接触材料	silver-silver
壳体材料	铝合金（可定制）
转动扭矩	0.1N.m；+0.03N.m/6路
防护等级	IP51~IP68(可定制）

电气技术指标		
参数	数值	
	功率	信号
额定电压	0~440VAC/VDC	0~440VAC/VDC
绝缘电阻	≥1000MΩ/500VDC	≥1000MΩ/500VDC
导线规格	可定制	可定制
导线长度	标准长度300mm（可据要求调整）	
绝缘强度	500VAC@50Hz，60s	
动态电阻变化值	<0.01Ω	

各环路导线色码表

环道	1	2	3	4	5	6
颜色	红	白	蓝	黑	黄	灰
环道	7	8	9	10	11	12
颜色	紫	绿	粉	橙	棕	透

注：若有特殊需求，请联系客服。

非标定制可选项

“注：以下特别要求均可定制，交期会增加3~15天不等，费用增加5%~50%不等，本公司大部分基础配件都有标准化，模块化，非标定制也可大大减少成本和交期。

* 可定制转子和定子的出线方式及出线长度
* 由于结构的限制，可按照指定长度、高度及外径定制
* 最大可支持200路功率电流或者信号
* 可选航空插头、端子、热缩管
* 各种品牌伺服系统信号，功率线以及编码器线混合滑环
* 可混合高速率数据传输（包括以太网、RS232、RS485、Profibus、CanBUS、CANOPEN、DeviceNET、CC-LINK、ProfiNET、EtherCAT等各类工业总线）
* 温控信号、热电偶信号混合
* 防震、高温等特殊环境定制
* 可与气压、液压旋转接头混合一体电气液滑环
* 高温定制可达500度
* 高压定制可达110kV
* 高速定制可达20000RPM
* 电流定制可达5000A
* 军工级别
* 防水，水下模式可选
* 可定制至IP68
* 防腐等级可达C5
* 不锈钢壳体要求